ЛИМЦ.60148.12.002.011

Перв. примен.

ЛИМЦ.60148.12.002.000

Справ. №

Ra 12,5 (√)

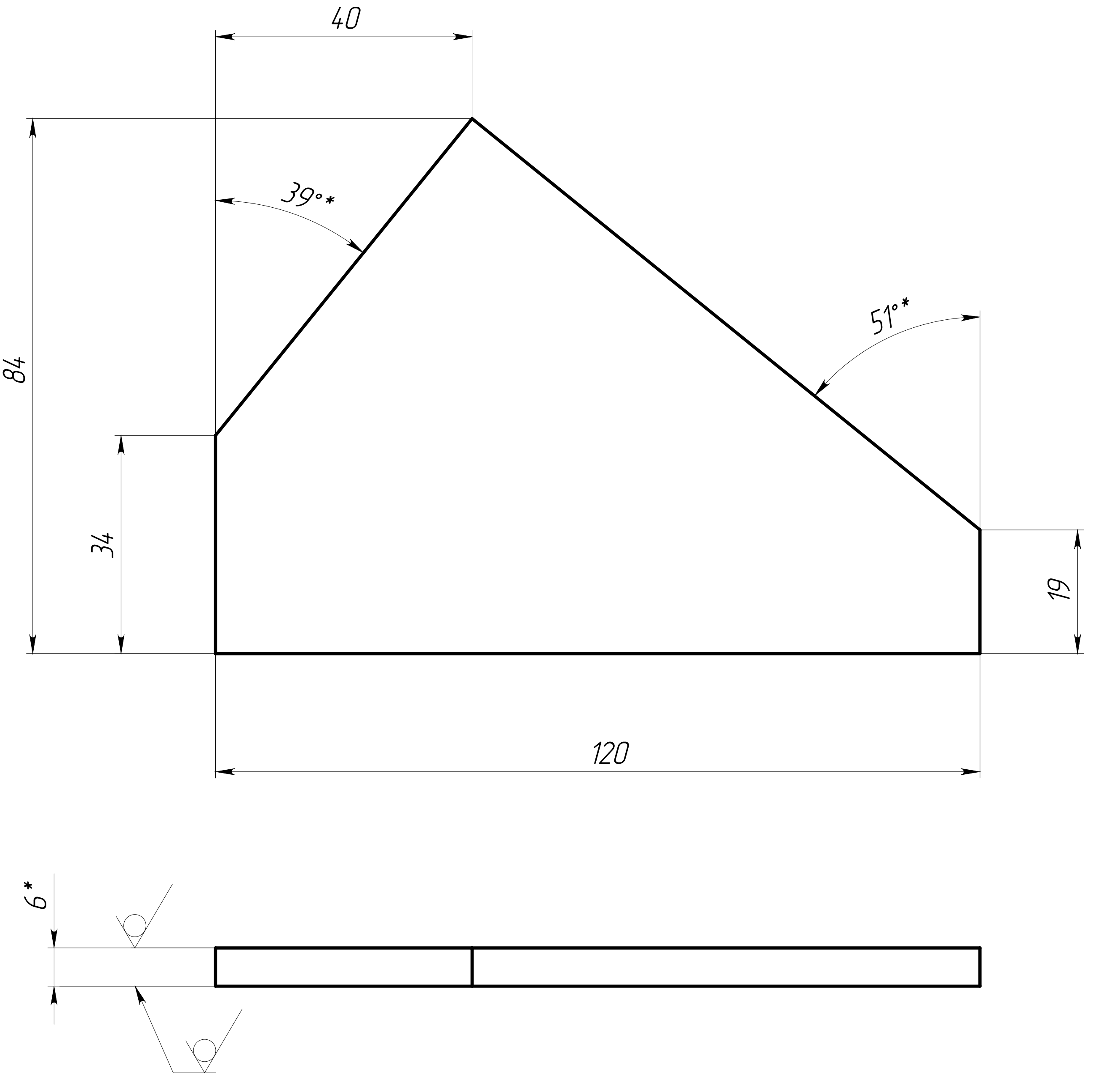

① 1. ăǸǹæåǴǪǯǼåì ǱǪǶǯǷǪ ǶǪǼǯǺǱǪǵǪ ǷǪ сталь AISI 321.
2. *ǔǪǱǶǯǺè ǯǵì åǹǺǪǪǸǴ.
① 3. Общие допуски по ГОСТ 30893.2 – mK.
4. ǖǪǺǴǱǺǸǪǪǼÊ ǸǫǸǱǷǪäǯǷǱǯ äǯǺǼǯǰǪ.
① 5. Острые кромки притупить.

1	Зам.	ЛИМЦ.60148.37ИИ	Dbk	31.03.26	
Изм.	Лист	№ докум.	Подп.	Дата	
Разраб.		Быков	Dbk	23.9.25	
Пров.		Лаптев			
Т. контр.		Волков			
Н. контр.		Ванина			
Утв.		Соломатин			

ЛИМЦ.60148.12.002.011

Ребро

Лит.	Масса	Масштаб
	0.31 ①	1:1
Лист	Листов 1	

Лист $\frac{\text{Б–ПН–6 ГОСТ 19903–2015}}{\text{08Х18Н10Т ГОСТ 7350–77}}$ ①

АО "БТ"

Подп. и дата

Инв. № дубл.

Взам. инв. №

Подп. и дата

Инв. № подл.

Шифр:

Копировал

Формат А4